QO200WXBR and QO200WXB2R 35–60 A QO™ Power Box Kit
QO™ Power Box Kit 35–60 A QO200WXBR y QO200WXB2R

Retain for future use. / Conservar para uso futuro.

Kit Contents

Contenido del kit

Table / Tabla 1: Energy Center Universal or SolarEdge® Edition / Edición Energy Center Universal o SolarEdge®

Item / Pieza	QO200WXBR	QO200WXB2R
9080MH307 Terminal block mounting track, 7 in. (178 mm) / Riel de montaje del bloque de terminales 9080MH307, 178 mm (7 pulg)	1	1
9080MH314 Terminal block mounting track, 14 in. (356 mm) / Riel de montaje del bloque de terminales 9080MH314, 356 mm (14 pulg)	1	1
10-32 x 3/8 in. screw / Tornillo de 10-32 x 3/8 pulg	2	2
LC1D65AG7 contactor, three-pole, 65 A, 30 kW, 120 Vac / Contactor LC1D65AG7, 3 polos, 65 A, 30 kW, 120 Vca	1	2
QO200PWX120 Wiser™ control relay, 20 A, 120 Vac / Relevador de control Wiser™ QO200PWX120, 20 A, 120 Vca	1	1
DFCC1 Fuse carrier TeSys™ DF, one-pole, 30 A, fuse class CC / DFCC1 Portafusibles TeSys™ DF, unipolar, 30 A, clase de fusible CC	1	2
10 A CC Fuse / Fusible CC de 10 A	1	2

Precautions

Precauciones

⚠ DANGER / PELIGRO

HAZARD OF ELECTRIC SHOCK, EXPLOSION, OR ARC FLASH

- Apply appropriate personal protective equipment (PPE) and follow safe electrical work practices. See NFPA 70E.
- This equipment must only be installed and serviced by qualified electrical personnel.
- MORE THAN ONE LIVE CIRCUIT - Turn OFF all power supplying this equipment before working on or inside equipment.
- Always use a properly rated voltage sensing device to confirm power is off.
- Test each circuit breaker with test button monthly. If circuit breaker handle does not move to center (tripped) position, turn circuit breaker off and contact a qualified electrician.
- Replace all devices, doors and covers before turning on power to this equipment.
- Do not allow petroleum-based paints, solvents, or sprays to contact the nonmetallice parts of this product.
- Before starting a wiring installation or addition, consult a local building or electrical inspector for current National Electrical Code (NEC) requirements. Local codes vary, but are adopted and enforced to promote safe electrical installations. A permit may be needed to do electrical work and some codes may require an inspections of electrical work.
- This equipment may not be suitable for use in corrosive environments present in agricultural buildings. See NEC 547.

Failure to follow these instructions will result in death or serious injury.

PELIGRO DE DESCARGA ELÉCTRICA, EXPLOSIÓN O DESTELLO POR ARQUEO

- Utilice equipo de protección personal (EPP) apropiado y siga las prácticas de seguridad eléctrica establecidas por su Compañía, consulte la norma 70E de NFPA.
- Solamente el personal eléctrico especializado deberá instalar y prestar servicio de mantenimiento a este equipo.
- MÁS DE UN CIRCUITO VIVO: DESENERGICE el equipo antes de realizar cualquier trabajo en él.
- Siempre utilice un dispositivo detector de tensión nominal adecuado para confirmar la desenergización del equipo.
- Pruebe mensualmente cada interruptor automático con el botón de prueba. Si la palanca del interruptor automático no se mueve a la posición central (disparada), apague el interruptor automático y póngase en contacto con un electricista calificado.
- Vuelva a colocar todos los dispositivos, las puertas y las cubiertas antes de volver a energizar el equipo.
- Evite que pinturas, solventes o aerosoles a base de petróleo entren en contacto con las partes no metálicas de este producto.
- Antes de comenzar a instalar o a agregar cableado, consulte a un inspector eléctrico o de construcción local para conocer los requisitos actuales del National Electrical Code (NEC). Los códigos locales varían, pero se adoptan y se hacen cumplir para promover instalaciones eléctricas seguras. Es posible que se requiera un permiso para realizar trabajos eléctricos, y algunos códigos pueden requerir una inspección del trabajo eléctrico.
- Es posible que este equipo no sea adecuado para su uso en entornos corrosivos presentes en edificios agrícolas. Consulte la norma NEC 547.

El incumplimiento de estas instrucciones podrá causar la muerte o lesiones serias.

⚠ **WARNING:** This product can expose you to chemicals including Lead and lead compounds, which is known to the State of California to cause cancer and birth defects or other reproductive harm. For more information go to www.P65Warnings.ca.gov.

⚠ **ADVERTENCIA**: Estes producto puede exponerle a químicos incluyendo Plomo y compuestos de plomo, que es conocidos por Estado de California como causante de cáncer y defectos de nacimiento u otro daños reproductivos. Para mayor información, visite www.P65Warnings.ca.gov.

Necessary Tools

LADALLEN4 Allen® wrench

PH2 screwdriver

Installation

1. Turn off all power supplying this equipment before working on or inside equipment. Use a properly rated voltage sensing device to confirm power is off.
2. Install DIN rail (A) 9080MH314 (see Figure 1, A) or 9080MH307 (see Figure 2) in enclosure mounting holes using the two 10-32 x 7/8 in. screws, provided. Tighten the screws to 20–25 lb-in. (2.3–2.8 N•m) according to the models described in Figure 1 or Figure 2, as appropriate.

Herramientas necesarias

Llave Allen® LADALLEN4

Destornillador PH2

Instalación

1. Desenergice el equipo antes de realizar cualquier trabajo en él. Utilice un dispositivo detector de tensión nominal adecuado para confirmar la desenergización del equipo.
2. Instale el carril DIN (A) 9080MH314 (ver figura 1, A) o 9080MH307 (ver figura 2) en los orificios de montaje de la caja con los dos tornillos de 10-32 x 7/8 in suministrados. Apriete los tornillos a 2,3-2,8 N•m (20–25 lb-in) conforme a los modelos descritos en la figura 1 o la figura 2, según corresponda.

Figure / Figura 1: Universal Model / Modelo universal

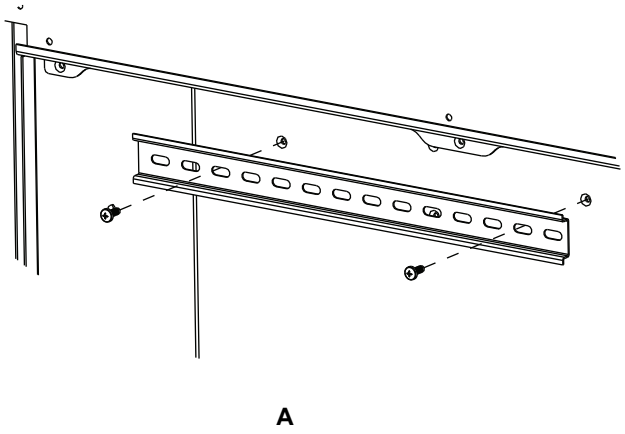

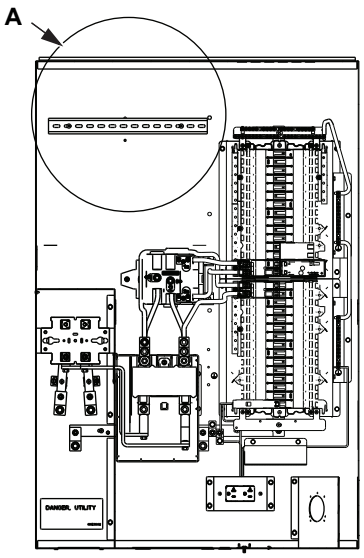

NOTE: Energy Center Universal model: max. four contactors. /
NOTA: Modelo universal Energy Center: máximo cuatro contactores.

© 2022 Schneider Electric All Rights Reserved / Reservados todos los derechos

Figure / Figura 2: SolarEdge® Edition Model / Modelo edición SolarEdge®

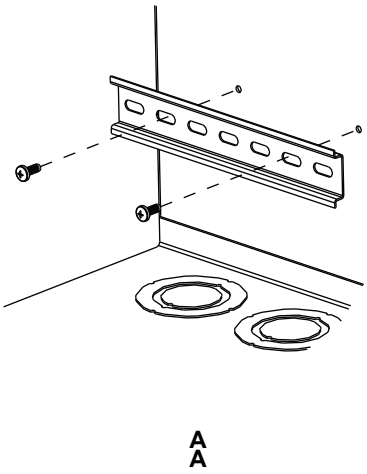

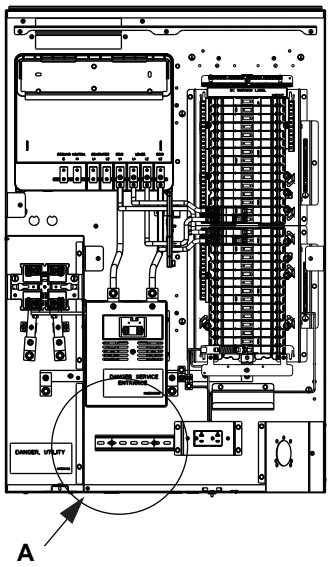

NOTE: SolarEdge Edition model: max. two contactors.
NOTA: Modelo edición SolarEdge: máximo dos contactores.

3. Attach the contactor (LC1D65AG7) to the DIN rail following the instructions provided with the TeSys D contactor instruction bulletin. Be certain that the clips are engaged.
4. Place the DFCC1 sectional fuse holder into the external side of the contactor, pressing it into the DIN rail. Be certain that the clips are engaged. Once the fuse holder is set, add the fuse (provided). See Figure 3.
5. Following the directions provided in Instruction Bulletin NNZ90049, place the QO200PWX120 Wiser control relay into the interior.
6. Verify that the circuit breaker is installed according to the instruction bulletin provided with the QO circuit breaker (sold separately).

NOTE: Spaces one through four in the interior are reserved for the solar circuit breakers.

3. Fije el contactor (LC1D65AG7) al carril DIN siguiendo las instrucciones contenidas en el boletín de instrucciones suministrado con el contactor TeSys D. Asegúrese de que los sujetadores estén enganchados.
4. Coloque el portafusible seccional DFCC1 en el lado externo del contactor y presiónelo en el carril DIN. Asegúrese de que los sujetadores estén enganchados. Una vez colocado el portafusible, agregue el fusible (suministrado). Vea la figura 3.
5. Siga las indicaciones del boletín de instrucciones NNZ90049 y coloque el relevador de control Wiser QO200PWX120 en el interior.
6. Compruebe que el interruptor automático esté instalado de acuerdo con el boletín de instrucciones suministrado con el interruptor automático QO (se vende por separado).

NOTA: Los espacios del uno al cuatro en el interior están reservados para los interruptores solares.

Figure / Figura 3: Location of Fuse Holders / Ubicación de los portafusibles

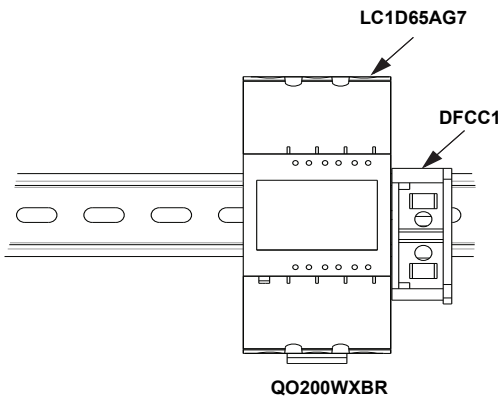

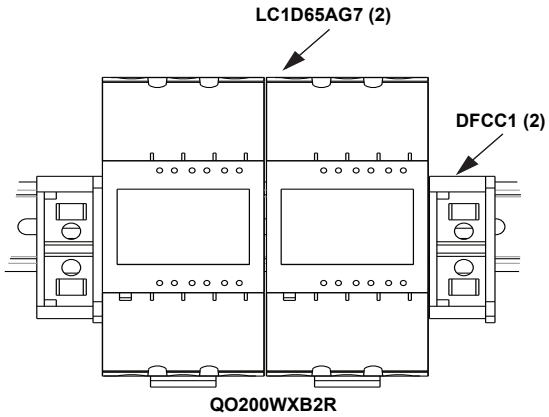

© 2022 Schneider Electric All Rights Reserved / Reservados todos los derechos

7. Make the electrical connections according to the diagram shown in Figures 4–6.

QO200WXBR Two-Pole 35–60 A Wiring

7. Realice las conexiones eléctricas de acuerdo con el diagrama mostrado en las figuras 4 a 6.

Cableado del QO200WXBR, de 2 polos, 35 a 60 A

NOTICE / AVISO

HAZARD OF EQUIPMENT DAMAGE

The equipment is provided with fuses. It is the user's responsibility to replace fuses with the same rating when needed.

Failure to follow these instructions can result in equipment damage.

PELIGRO DE DAÑO AL EQUIPO

El equipo se suministra con fusibles. Es responsabilidad del usuario sustituir los fusibles por otros con la misma capacidad cuando sea necesario.

El incumplimiento de estas instrucciones puede causar daño al equipo.

NOTE: Use wire size according to the instruction bulletin included with the contactor to make the power connections and control connections.

Using a QO two-pole 35–60 A circuit breaker, make the connections for kit QO200WXBR according to the diagram shown in Figure 4.

A. Using #8 to #2 AWG Cu wire, connect T1 of the circuit breaker to the 1/L1 terminal of the contactor and T2 to the terminal 3/L2 on the contactor.
B. Using #14 to #12 AWG Cu wire, connect the INPUT A1 of the relay to the bottom terminal of the 10 A fuse and the upper terminal of the fuse to the 1/L1 lug of the contactor.
C. Using #14 to #12 AWG Cu wire, connect the OUTPUT A2 terminal of the relay to A2 on the contactor.
D. Using #14 to #12 AWG Cu wire, connect A1 of the contactor to neutral.
E. Connect the customer load in terminals T1/2 and T2/4 of the contactor. Load neutral wire needed only if the load has a neutral connection.

NOTA: Utilice el tamaño de los cables según el boletín de instrucciones incluido con el contactor para realizar las conexiones de alimentación y de control.

Use un interruptor automático QO de 2 polos, 35 a 60 A y realice las conexiones para el kit QO200WXBR según el diagrama mostrado en la figura 4.

A. Use un cable de cobre #8 a #2 AWG y conecte el T1 del interruptor automático a la terminal 1/L1 del contactor y el T2 a la terminal 3/L2.
B. Use un cable de cobre #14 a #12 AWG y conecte la ENTRADA A1 del relevador a la terminal inferior del fusible de 10 A y la terminal superior del fusible a la orejeta 1/L1 del contactor.
C. Use un cable de cobre #14 a #12 AWG y conecte la terminal SALIDA A2 del relevador a A2 en el contactor.
D. Use un cable de cobre #14 a #12 AWG y conecte A1 del contactor al neutro.
E. Conecte la carga del cliente en las terminales T1/2 y T2/4 del contactor. El cable neutro de carga solo es necesario si la carga tiene una conexión neutra.

Figure / Figura 4: QO200WXBR Wiring Diagram with Regular Type QO Two-pole 35–60 A Circuit Breaker / Diagrama de cableado del QO200WXBR con interruptor automático QO de tipo normal, de 2 polos,35 a 60 A

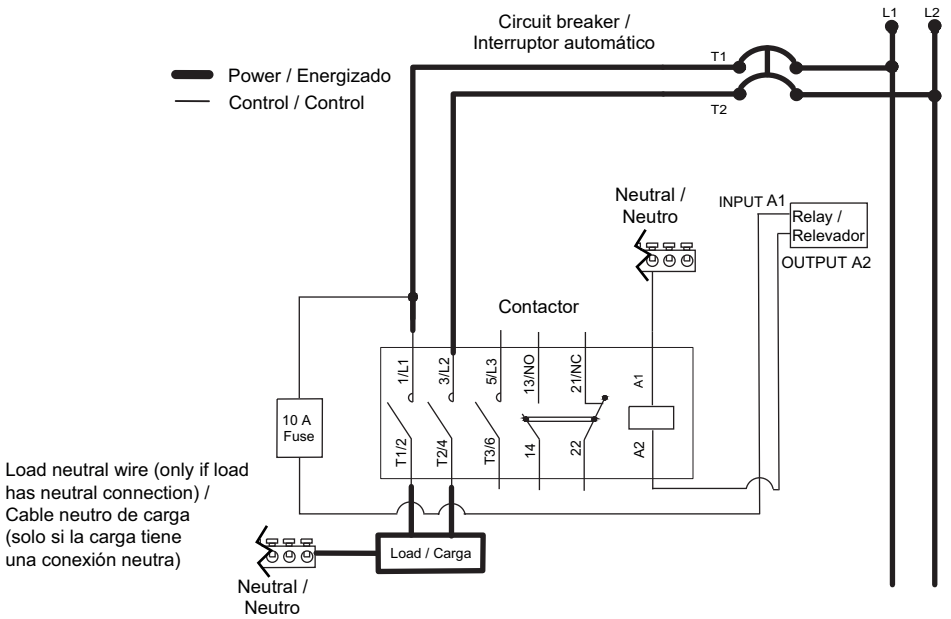

© 2022 Schneider Electric All Rights Reserved / Reservados todos los derechos

QO200WXBR Two-Pole 35–60 A GFI Wiring

Cableado GFI del QO200WXBR, de 2 polos, 35 a 60 A

NOTICE / AVISO

HAZARD OF EQUIPMENT DAMAGE

The equipment is provided with fuses. It is the user's responsibility to replace fuses with the same rating when needed.

Failure to follow these instructions can result in equipment damage.

PELIGRO DE DAÑO AL EQUIPO

El equipo se suministra con fusibles. Es responsabilidad del usuario sustituir los fusibles por otros con la misma capacidad cuando sea necesario.

El incumplimiento de estas instrucciones puede causar daño al equipo.

NOTE: Use wire size according to the instruction bulletin included with the contactor to make the power connections and control connections.

Using a QO two-pole 35–60 A GFI circuit breaker, make the connections for kit QO200WXBR according to the diagram shown in Figure 5.

A. Using #8 to #2 AWG Cu wire, connect T1 of the circuit breaker to the 1/L1 terminal of the contactor and T2 to the terminal 3/L2 on the contactor.
B. Connect the GFI wire of the circuit breaker to the neutral of the system.
C. Using #14 to #12 AWG Cu wire, connect the INPUT A1 of the relay to the bottom terminal of the 10 A fuse and the upper terminal of the fuse to the 1/L1 lug of the contactor.
D. Using #14 to #12 AWG Cu wire, connect A1 of the contactor to the neutral.
E. Using #14 to #12 AWG Cu wire, connect the OUTPUT A2 terminal of the relay to A2 on the contactor.
F. Connect the customer load in terminals T1/2 and T2/4 of the contactor.

NOTA: Utilice el tamaño de los cables según el boletín de instrucciones incluido con el contactor para realizar las conexiones de alimentación y de control.

Use un interruptor automático QO/GFI de 2 polos,35 a 60 A y realice las conexiones para el kit QO200WXBR según el diagrama mostrado en la figura 5.

A. Use un cable de cobre #8 a #2 AWG y conecte el T1 del interruptor automático a la terminal 1/L1 del contactor y el T2 a la terminal 3/L2.
B. Conecte el cable GFI del interruptor automático al neutro del sistema.
C. Use un cable de cobre #14 a #12 AWG y conecte la ENTRADA A1 del relevador a la terminal inferior del fusible de 10 A y la terminal superior del fusible a la orejeta 1/L1 del contactor.
D. Use un cable de cobre #14 a #12 AWG y conecte A1 del contactor al neutro.
E. Use un cable de cobre #14 a #12 AWG y conecte la terminal SALIDA A2 del relevador a A2 en el contactor.
F. Conecte la carga del cliente en las terminales T1/2 y T2/4 del contactor.

© 2022 Schneider Electric All Rights Reserved / Reservados todos los derechos

Figure / Figura 5: QO200WXBR Wiring Diagram with Regular Type QO Two-pole 35–60 A GFI Circuit Breaker / Diagrama de cableado del QO200WXBR con interruptor automático QO/GFI de tipo normal, de 2 polos, 35 a 60 A

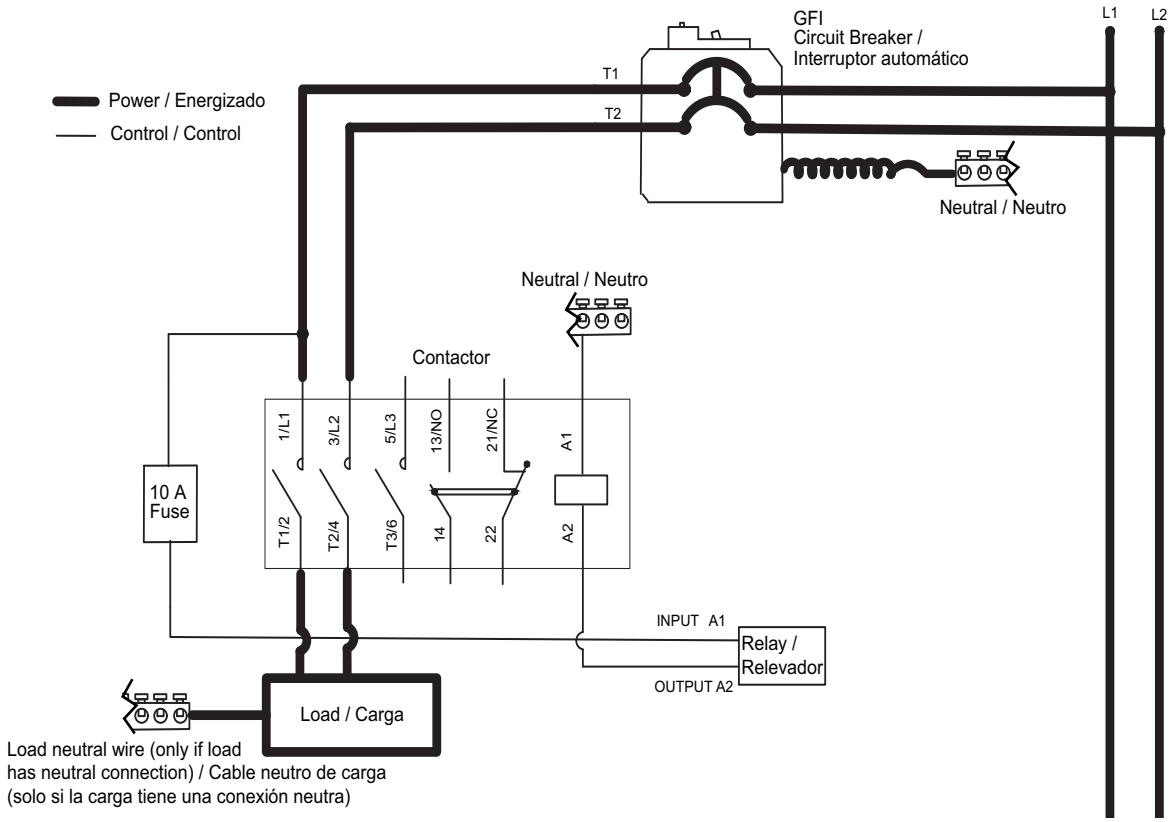

QO200WXB2R Two-Pole 35–60 A Wiring

Cableado del QO200WXB2R de 2 polos, 35 a 60 A

NOTICE / AVISO

HAZARD OF EQUIPMENT DAMAGE

The equipment is provided with fuses. It is the user's responsibility to replace fuses with the same rating when needed.

Failure to follow these instructions can result in equipment damage.

PELIGRO DE DAÑO AL EQUIPO

El equipo se suministra con fusibles. Es responsabilidad del usuario sustituir los fusibles por otros con la misma capacidad cuando sea necesario.

El incumplimiento de estas instrucciones puede causar daño al equipo.

NOTE: Use wire size according to the instruction bulletin included with the contactor to make the power connections and control connections.

Using two QO two-pole 35–60 A circuit breakers, make the connections for kit QO200WXB2R according to the diagram shown in Figure 6.

A. Using #8 to #2 AWG Cu wire, connect T1 of the circuit breaker to the 1/L1 terminal of the contactor and T2 to the terminal 3/L2 on the contactor.
B. Using #14 to #12 AWG Cu wire, connect the INPUT A1 of the relay to the bottom terminal of the 10 A fuse and the upper terminal of the fuse to the 1/L1 lug of the contactor.
C. Using #14 to #12 AWG Cu wire, connect the OUTPUT A2 terminal of the relay to A2 on the contactor.

NOTA: Utilice el tamaño de los cables según el boletín de instrucciones incluido con el contactor para realizar las conexiones de alimentación y de control.

Utilice dos interruptores automáticos QO de 2 polos, 35 a 60 A y realice las conexiones para el kit QO200WXB2R según el diagrama mostrado en la figura 6.

A. Use un cable de cobre #8 a #2 AWG y conecte el T1 del interruptor automático a la terminal 1/L1 del contactor y el T2 a la terminal 3/L2.
B. Use un cable de cobre #14 a #12 AWG y conecte la ENTRADA A1 del relevador a la terminal inferior del fusible de 10 A y la terminal superior del fusible a la orejeta 1/L1 del contactor.
C. Use un cable de cobre #14 a #12 AWG y conecte la terminal SALIDA A2 del relevador a A2 en el contactor.

© 2022 Schneider Electric All Rights Reserved / Reservados todos los derechos

D. Using #14 to #12 AWG Cu wire, connect A1 of the contactor to the neutral.
E. Connect the customer load in terminals T1/2 and T2/4 of the contactor. Load neutral wire is needed only if the load has a neutral connection.
F. Repeat steps A through E to make the wiring of the second contactor, using INPUT B1 and OUTPUT B2 from the relay.

D. Use un cable de cobre #14 a #12 AWG y conecte A1 del contactor al neutro.
E. Conecte la carga del cliente en las terminales T1/2 y T2/4 del contactor. El cable neutro de carga solo es necesario si la carga tiene una conexión neutra.
F. Repita los pasos A a E para realizar el cableado del segundo contactor, con la ENTRADA B1 y la SALIDA B2 del relevador.

Figure / Figura 6: QO200WXB2R Wiring Diagram with Two Regular Type QO Two-pole 35–60 A Circuit Breakers / Diagrama de cableado del QO200WXB2R con dos interruptores automáticos QO del tipo normal, de 2 polos, 35 a 60 A

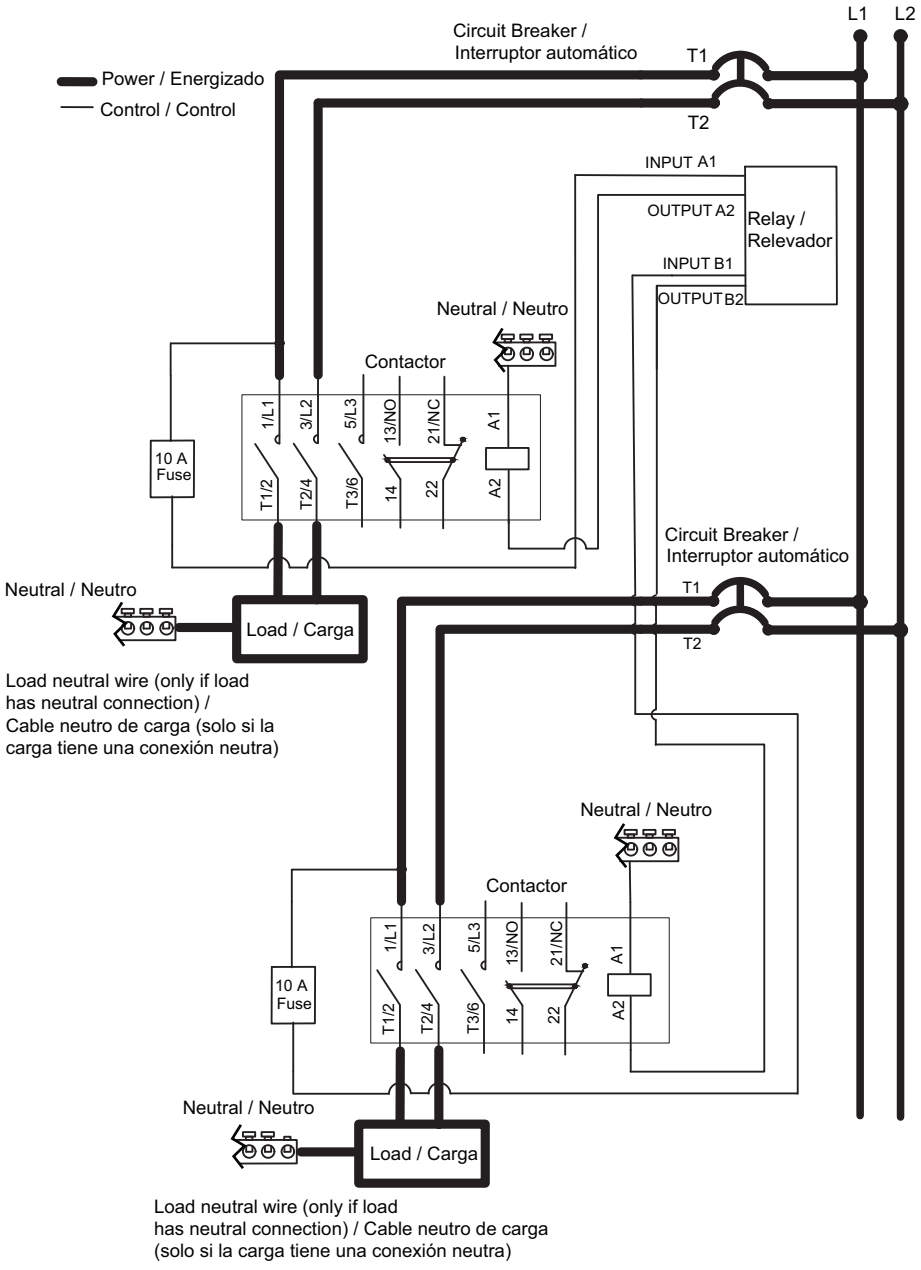

© 2022 Schneider Electric All Rights Reserved / Reservados todos los derechos

QO200WXB2R Two-Pole 35–60 A GFI Wiring

Cableado del QO200WXB2R de 2 polos, 35 a 60 A

NOTICE / AVISO

HAZARD OF EQUIPMENT DAMAGE

The equipment is provided with fuses. It is the user's responsibility to replace fuses with the same rating when needed.

Failure to follow these instructions can result in equipment damage.

PELIGRO DE DAÑO AL EQUIPO

El equipo se suministra con fusibles. Es responsabilidad del usuario sustituir los fusibles por otros con la misma capacidad cuando sea necesario.

El incumplimiento de estas instrucciones puede causar daño al equipo.

NOTE: Use wire size according to the instruction bulletin included with the contactor to make the electrical connections and fuse inline connection. Multi-wire circuit available up to 50 A (60 A two-wire only).

If the application requires an external metal box, install the QO200WXBR or QO200WXB2R contactor kit for Energy Center units, a minimum of 8 x 11 x 6 in. (203 x 279 x 152 mm) type 3R box is required. All conduits and fittings must be rated for the environment.

A. Using #8 to #2 AWG Cu wire, connect T1 of the circuit breaker to the 1/L1 terminal of the contactor and T2 to the terminal 3/L2 on the contactor.
B. Connect the GFI wire of the circuit breaker to the neutral of the system.
C. Using #14 to #12 AWG Cu wire, connect the INPUT A1 of the relay to the bottom terminal of the 10 A fuse and the upper terminal of the fuse to the 1/L1 lug of the contactor.
D. Using #14 to #12 AWG Cu wire, connect the A1 of the contactor to the neutral.
E. Using #14 to #12 AWG Cu wire, connect the OUTPUT A2 terminal of the relay to A2 on the contactor.
F. Connect the customer load in terminals T1/2 and T2/4 of the contactor. Load neutral wire needed only if the load has a neutral connection.
G. Repeat steps A through F to make the wiring of the second contactor, using INPUT B1 and OUTPUT B2 from the relay.

NOTA: Utilice el tamaño del cable de acuerdo con el boletín de instrucciones incluido con el contactor para realizar las conexiones eléctricas y la conexión del fusible en línea. Circuito multifilar disponible hasta 50 A (60 A, solo dos cables).

Si la aplicación requiere una caja metálica externa, instale el kit de contactor QO200WXBR o QO200WXB2R para unidades Energy Center, se requiere una caja de mínimo de 203 x 279 x 152 mm (8 x 11 x 6 pulgadas) tipo 3R. Todos los tubos conduit y accesorios deben estar clasificados para el entorno.

A. Use un cable de cobre #8 a #2 AWG y conecte el T1 del interruptor automático a la terminal 1/L1 del contactor y el T2 a la terminal 3/L2.
B. Conecte el cable GFI del interruptor automático al neutro del sistema.
C. Use un cable de cobre #14 a #12 AWG y conecte la ENTRADA A1 del relevador a la terminal inferior del fusible de 10 A y la terminal superior del fusible a la orejeta 1/L1 del contactor.
D. Use un cable de cobre #14 a #12 AWG y conecte el A1 del contactor al neutro.
E. Use un cable de cobre #14 a #12 AWG y conecte la terminal SALIDA A2 del relevador a A2 en el contactor.
F. Conecte la carga del cliente en las terminales T1/2 y T2/4 del contactor. El cable neutro de carga solo es necesario si la carga tiene una conexión neutra.
G. Repita los pasos A a F para realizar el cableado del segundo contactor y utilice la ENTRADA B1 y la SALIDA B2 del relevador.

© 2022 Schneider Electric All Rights Reserved / Reservados todos los derechos

Figure / Figura 7: QO200WXB2R Wiring Diagram with Two Type QO GFI Two-pole 35–60 A GFI Circuit Breakers / Diagrama de cableado del QO200WXB2R con dos interruptores automáticos tipo QO/GFI de dos polos, 35 a 60 A

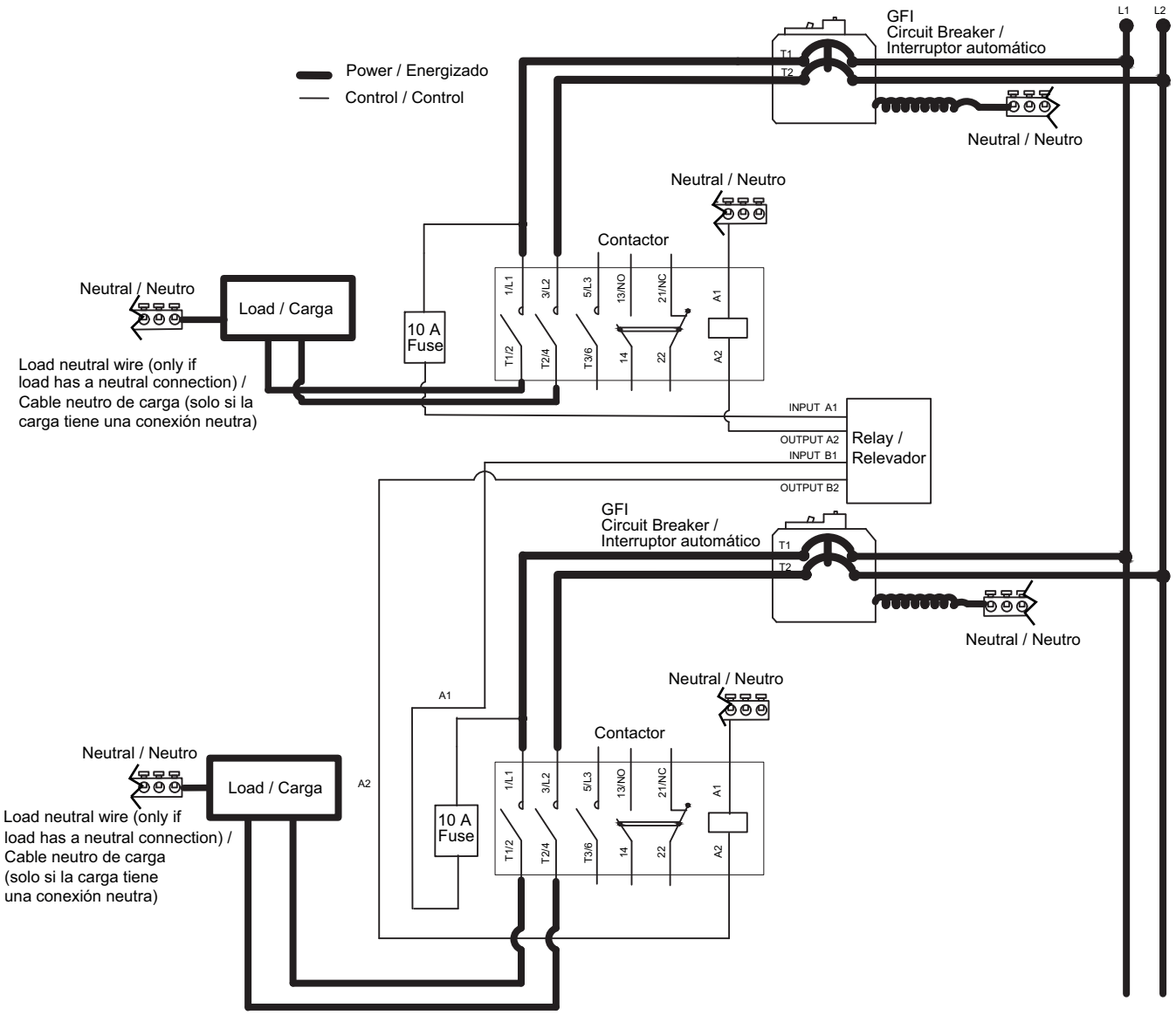

After the kit is installed, place the identification label on the front directory of the system, to identify the presence of the Wiser Control Relay.

For commissioning and connecting, please use the instruction bulletin supplied with the Wiser Control Relay.

Una vez instalado el kit, coloque la etiqueta de identificación en el directorio frontal del sistema, para identificar la presencia del relevador de control Wiser.

Para la puesta en servicio y la conexión, utilice el boletín de instrucciones suministrado con el relevador de control Wiser.

© 2022 Schneider Electric All Rights Reserved / Reservados todos los derechos

© 2022 Schneider Electric All Rights Reserved / Reservados todos los derechos

© 2022 Schneider Electric All Rights Reserved / Reservados todos los derechos

Electrical equipment must be installed, operated, serviced, and maintained only by qualified personnel. No responsibility is assumed by Schneider Electric for any consequences arising out of the use of this material.

Schneider Electric and Square D are trademarks and the property of Schneider Electric SE, its subsidiaries, and affiliated companies. All other trademarks are the property of their respective owners.

Schneider Electric USA, Inc.
800 Federal Street
Andover, MA 01810 USA
888-778-2733
www.se.com/us

Solamente el personal calificado deberá instalar, hacer funcionar y prestar servicios de mantenimiento al equipo eléctrico. Schneider Electric no asume responsabilidad alguna por las consecuencias emergentes de la utilización de este material.

Schneider Electric y Square D son marcas comerciales y propiedad de Schneider Electric SE, sus filiales y compañías afiliadas. Todas las otras marcas comerciales son propiedad de sus respectivos propietarios.

Importado en México por:
Schneider Electric México, S.A. de C.V.
Av. Ejercito Nacional No. 904
Col. Palmas, Polanco 11560 México, D.F.
55-5804-5000
www.se.com/mx

© 2022 Schneider Electric All Rights Reserved / Reservados todos los derechos